innova

..2.0

Due fori,
zero unità esterne

..2.0

3	INTRO
4	LA GAMMA
7	POTENZA
10	DESIGN
14	VERSATILITÀ
17	DIMENSIONI
18	DUE FORI
21	CONTROLLI
26	..2.0 AMERICA
34	TUTTI I MODELLI

..2.0

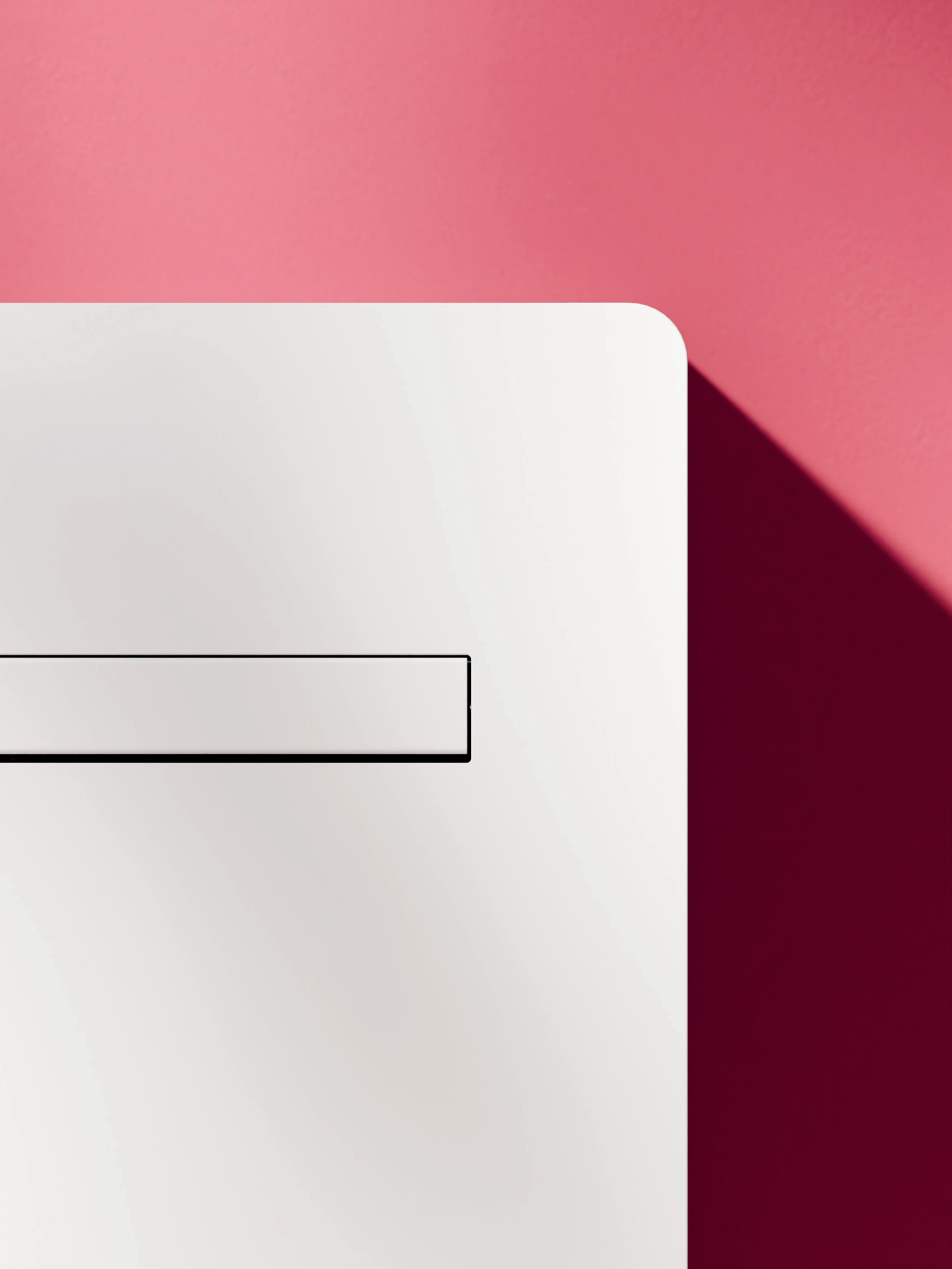

Due fori, zero unità esterna.

Quasi invisibile, potente, silenzioso e poco ingombrante: è il climatizzatore senza unità esterna INNOVA.
Stop alle solite unità condensanti, ingombranti e antiestetiche, che deturpano i contesti abitativi. INNOVA ha studiato una soluzione ad alta efficienza e dal design ipercompatto in grado di minimizzare l'impatto estetico. Appena 16,5 centimetri di profondità, installazione super semplice e tecnologia DC Inverter per ottimizzare le prestazioni.

7 modelli, da terra a cielo.

La conquista dello spazio.

7 modelli, da terra a cielo, in centro, di lato, ad angolo... quando lo spazio a disposizione è poco o non sufficiente, INNOVA ha la soluzione adatta. Non solo prodotti senza unità esterna, ma anche in grado di occupare ogni superficie utile dell'interno per avere il giusto comfort in ogni stagione dell'anno.

Potenze in kW della gamma ..2.0

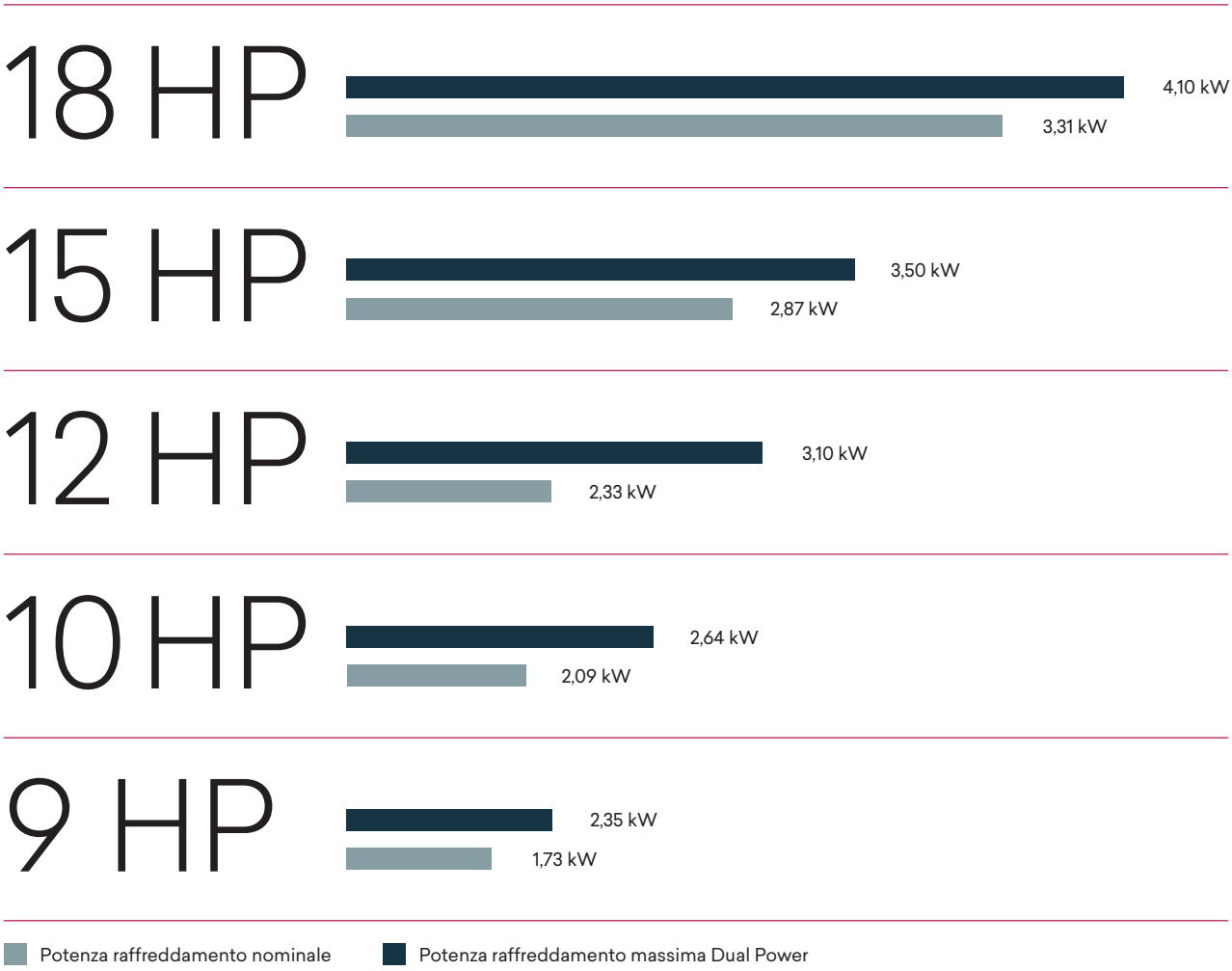

Performance

Con la tecnologia DC Inverter, le potenze sono ottimizzate per ottenere il massimo comfort con minor consumo e rumore, e grazie al Dual Power si può sfruttare la potenza massima per raggiungere la temperatura richiesta nel minor tempo possibile. Una volta raggiunta, ..2.0 si regola automaticamente in funzione di comfort.

innova

La forma segue la funzione.

La minima profondità, il giusto colore, la superficie perfettamente liscia, il corpo completamente in metallo... un prodotto studiato per integrarsi perfettamente a qualsiasi ambiente domestico, dando ottime prestazioni ed allo stesso tempo... scomparendo... in entrambi gli sviluppi, sia orizzontale che verticale, il design di ..2.0 è stato curato nei minimi dettagli in modo da coniugare le forme alle funzioni in una simbiosi perfetta. ..2.0 ha un corpo 100% in metallo, forte e robusto, solido e consistente. Nel progetto, le dimensioni dei componenti sono state ridotte e ottimizzate per includere tutte le funzioni necessarie al perfetto funzionamento all'interno di un design ipercompatto. La profondità? Appena 16,5 centimetri. Uno spessore ultrasottile che riduce al minimo l'impatto estetico, sia dentro che fuori.

Installazione in basso

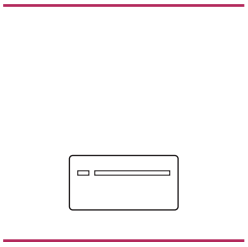

Installazione in alto

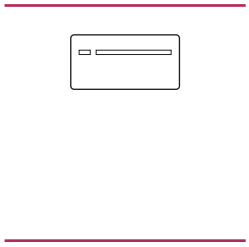

Installazione a lato

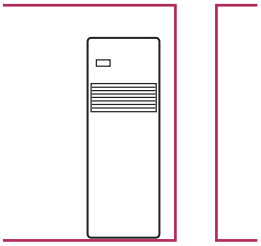

Installazione a soffitto

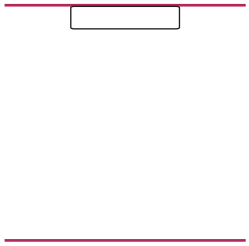

Massima versatilità.

..2.0 di INNOVA può contare su una gamma di prodotto completa che permette di trovare il modello adatto ad ogni tipo di installazione. Basta avere un muro esterno e si trova lo spazio per inserirlo in alto sul muro, in basso a pavimento, nell'angolo o a lato di una portafinestra, a soffitto. Massima versatilità per incontrare ogni esigenza.

Installazione perimetrale

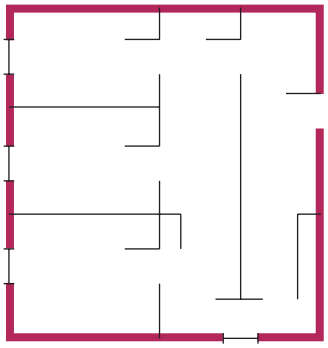

Dimensioni.

..2.0
..2.0 MAXI
..2.0 AMERICA

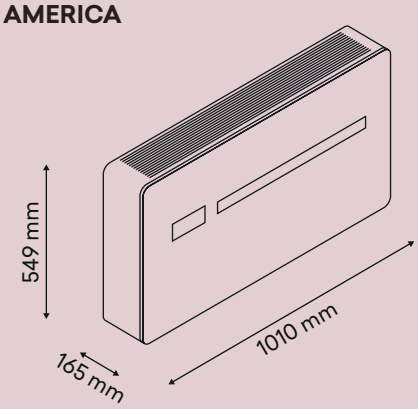

41 kg

..2.0 MINI

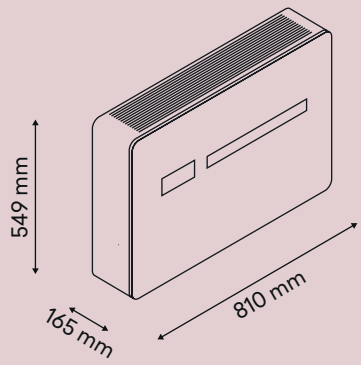

38 kg

..2.0 VERTICALE

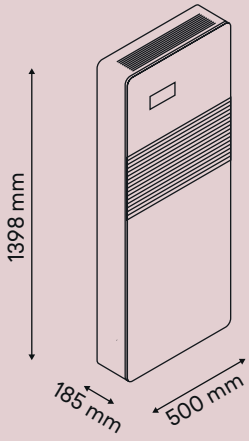

57 kg

..2.0 CEILING

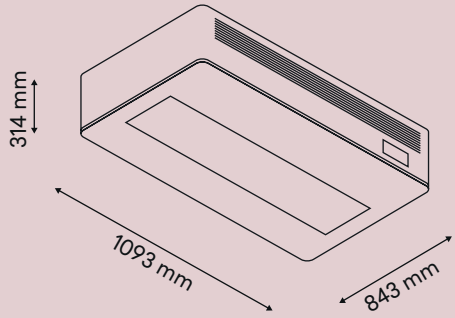

69 kg

Dimensione dei due fori nel muro.

Ø 162 mm

..2.0
..2.0 MINI
..2.0 VERTICALE
..2.0 CEILING

Ø 202 mm

..2.0 MAXI
..2.0 AMERICA

Solo due fori.

Importante sia per il design che per l'installazione: più facile trovare gli utensili di foratura, nessuna necessità di trapani professionali, ancora minor impatto estetico.

Griglie con fissaggio dall'interno.

..2.0
..2.0 MINI
..2.0 VERTICALE
..2.0 CEILING
..2.0 MAXI

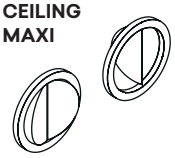

Griglie con fissaggio dall'esterno.

..2.0 AMERICA

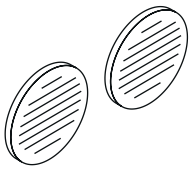

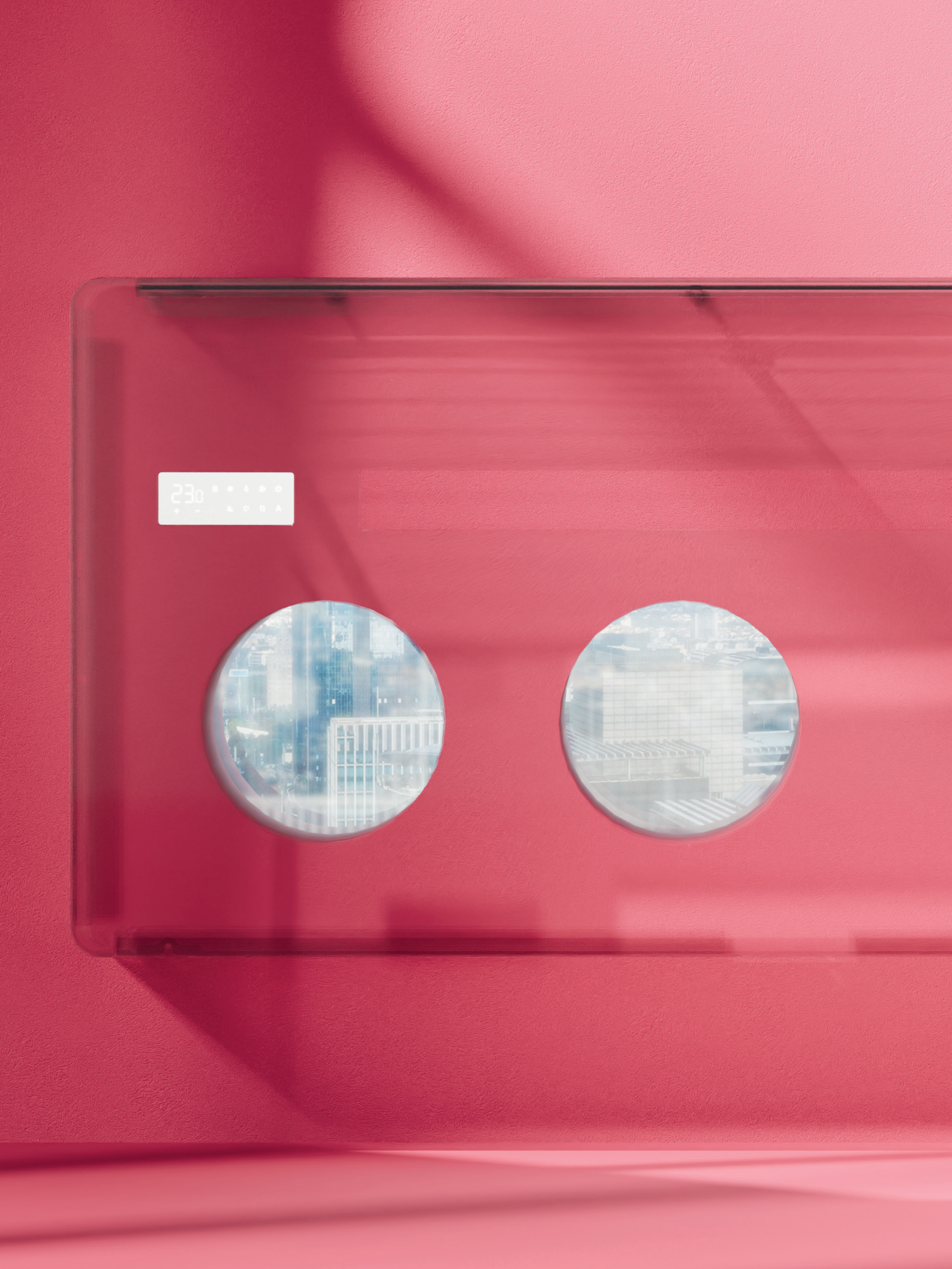
23.0

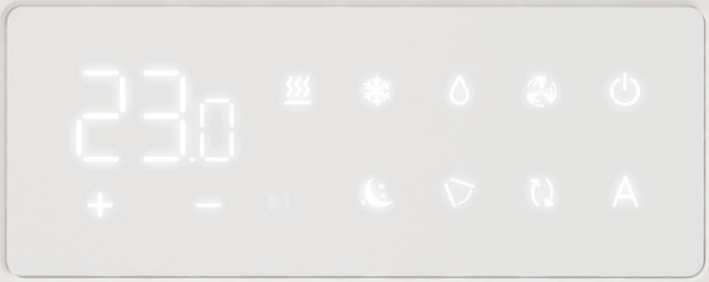
23.0
A

Touch-screen integrato.

Touch-screen remoto.

Telecomando.

APP iOS o Android.

serie M7

Comandi.

Con M7, INNOVA coniuga sapientemente design e tecnologia per una nuova serie di comandi, M7, sicuramente al top della propria categoria.
Le novità sono già nel pannello utente, ora con tecnologia a sfioro a sensibilità aumentata e luminosità automatica.
Le funzionalità sono state integrate, e nella versione a muro il pannello ha spessore praticamente dimezzato e perfetta installabilità su scatola elettrica 503, la più diffusa sul mercato.
Un concentrato di tecnologia, un chiaro esempio di bellezza e praticità.

CALATRAV

La giusta temperatura, ovunque.

La tecnologia non è nulla, se non dà il giusto comfort... con la nuova gamma di ..2.0, la circolazione d'aria è migliorata per assicurare il giusto benessere in ogni angolo dell'ambiente. Non importa il tipo di modello, il benessere è di casa!

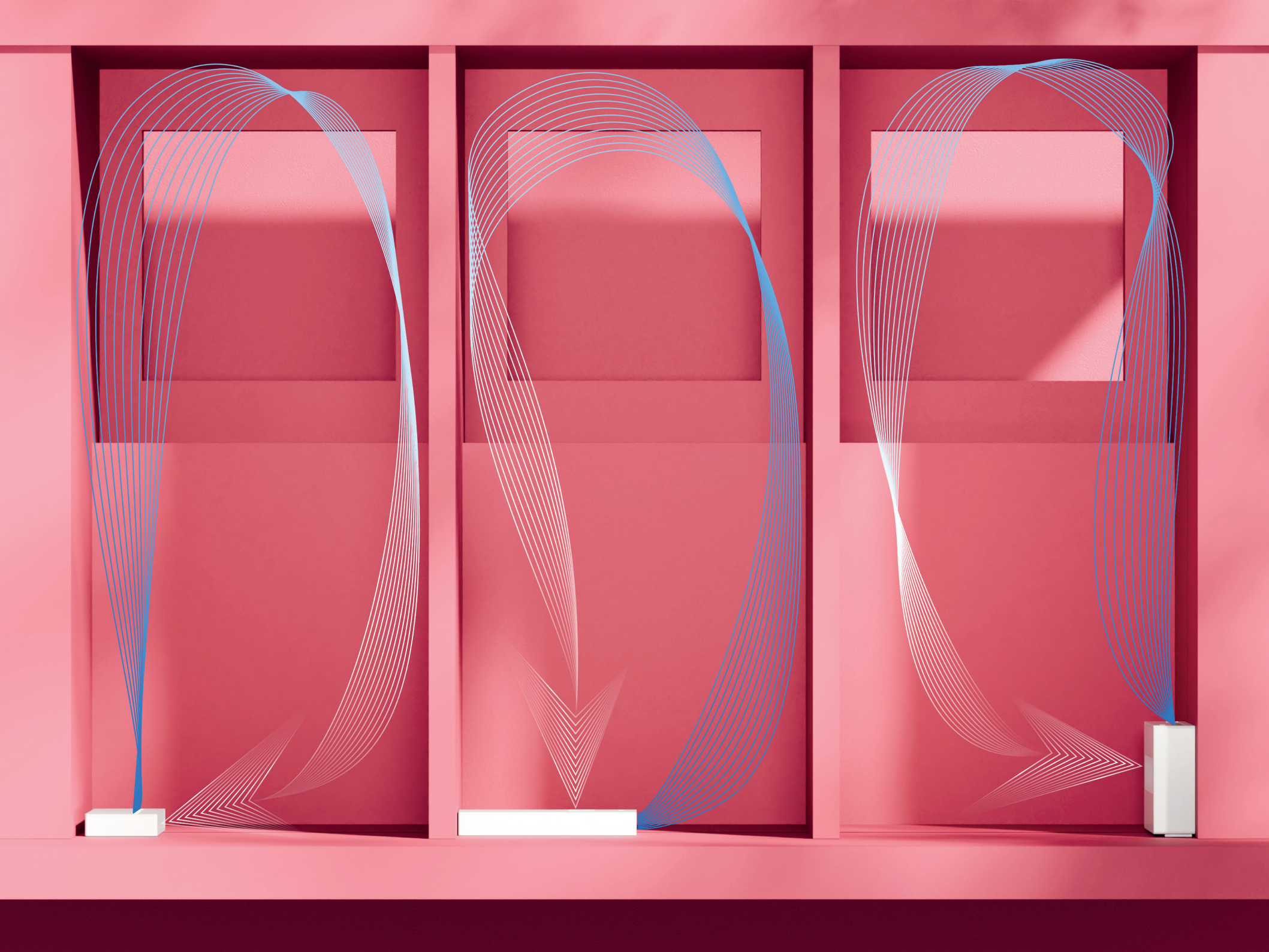

..2.0 MINI

Il climatizzatore piccolo piccolo.

Modelli
9 HP

Gas refrigerante
R290

Griglie esterne mobili
Fissaggio dall'interno

Fori esterni
Diametro 162 mm

Superplus
Largo solo 81 cm

..2.0

Ormai un classico.

Modelli
10 HP – 12 HP

Versione con resistenza elettrica
12 HP ELEC 2 kW

Gas refrigerante
R32

Griglie esterne mobili
Fissaggio dall'interno

Fori esterni
Diametro 162 mm

Comandi ..2.0, ..2.0 MINI e ..2.0 AMERICA

SERIE M7

A bordo macchina - SERIE M7

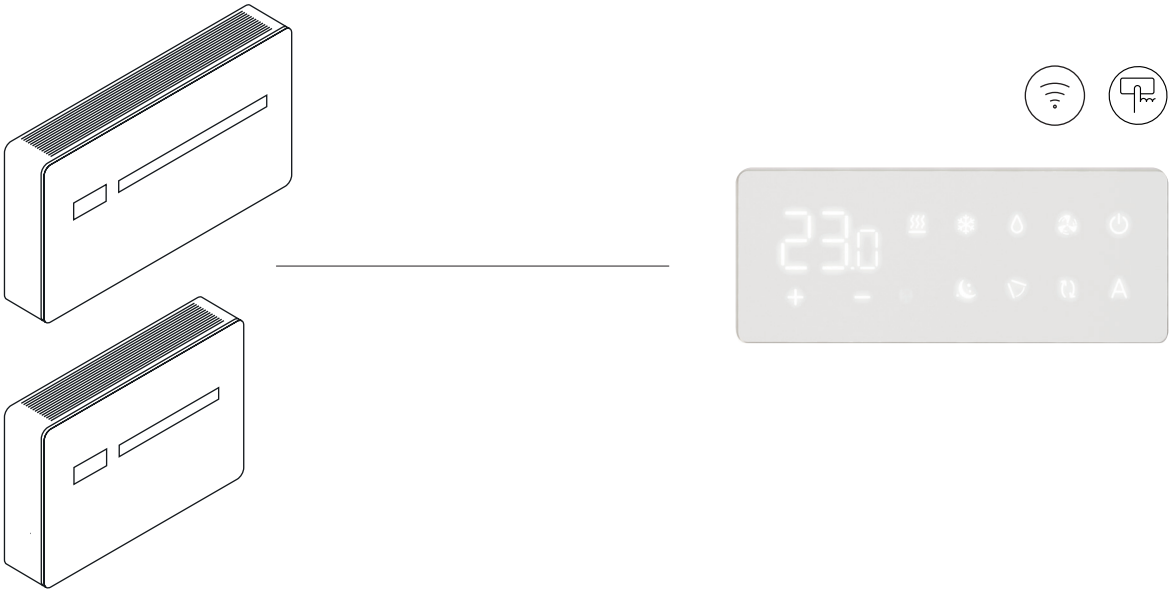

A muro - SERIE M7

Cod:
EEB749II

- Logica PI
- Interfaccia tattile
- Comanda fino a 16 unità
- Porta RS485 modbus per BUTLER o BMS
- Kit accessorio scatole da incasso

Cod:
EFB749II

- Logica PI
- Interfaccia tattile
- Comanda fino a 16 unità
- Collegamento Wi-Fi
- Kit accessorio scatole da incasso

Telecomando

Fornito di serie.

- Possibilità di controllo della direzione del flusso d'aria
- Controllo velocità del ventilatore

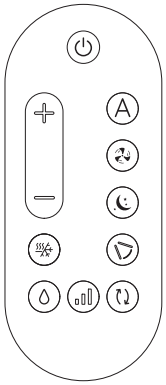

Schede tecniche
..2.0

MODELLO			..2.0 MINI	..2.0			..2.0 ELEC 2 kW		..2.0 AMERICA
		u.m.	9 HP	10 HP	12 HP	15 HP	12 HP	15 HP	18 HP
Prestazioni in raffreddamento (A 35 °C; A 27 °C)									
Potenza frigorifera massima Dual Power	(1)	kW	2,35	2,64	3,10	3,50	3,10	3,50	4,10
Potenza frigorifera nominale	(1)	kW	1,73	2,09	2,33	2,87	2,33	2,87	3,31
Potenza frigorifera minima	(1)	kW	0,70	0,83	0,92	1,40	0,92	1,40	1,40
Capacità di deumidificazione		L/h	0,7	0,8	0,9	1,2	0,9	1,2	1,5
Potenza assorbita totale		kW	0,57	0,64	0,72	1,04	0,72	1,04	1,21
Classe di efficienza energetica (Dir. 626/2011)	(2)		A	A+	A+	A	A+	A	A
EER			3,01	3,29	3,25	2,74	3,25	2,74	2,74
SEER			4,60	4,70	4,60	4,10	4,60	4,10	4,20
Classe di efficienza energetica (EN 14825)	(3)		B	A	B	C	B	C	C
Prestazioni in riscaldamento (A 7 °C; A 20 °C)									
Potenza termica massima Dual Power	(4)	kW	2,40	2,64	3,05	3,50	3,05	3,50	4,05
Potenza termica nominale	(4)	kW	1,71	2,08	2,31	2,75	2,31	2,75	3,52
Potenza aggiuntiva resistenza elettrica		kW	-	-	-	-	0,90/1,80	0,90/1,80	0,90/1,80
Potenza termica minima	(4)	kW	0,75	0,71	0,79	1,35	0,79	1,35	1,35
Potenza totale assorbita	(4)	kW	0,54	0,63	0,71	0,88	0,71	0,88	1,18
COP			3,15	3,31	3,28	3,12	3,28	3,12	2,99
Classe di efficienza energetica (Dir. 626/2011)	(2)		A	A+	A+	A	A+	A	A
SEER			3,70	3,80	3,70	3,40	3,70	3,40	3,50
Classe di efficienza energetica (EN 14825)	(3)		A	A	A	A	A	A	A
Dati elettrici									
Potenza assorbita massima		kW	0,90	0,95	1,06	1,45	2,86	1,45	1,50
Corrente massima assorbita		A	3,90	4,10	4,60	6,30	12,40	6,30	6,52
Tensione		V/ph/Hz	230/1/50	230/1/50	230/1/50	230/1/50	230/1/50	230/1/50	230/1/50
Dati aeraulici lato interno (5)									
Velocità di ventilazione		Nr.	3+2(6)	3+2(6)	3+2(6)	3+2(6)	3+2(6)	3+2(6)	3+2

MODELLO		..2.0 MINI	..2.0			..2.0 ELEC 2 kW		..2.0 AMERICA
	u.m.	9 HP	10 HP	12 HP	15 HP	12 HP	15 HP	18 HP
Caratteristiche generali								
Portata aria massima interna	m³/h	360	380	400	450	400	450	500
Portata aria massima esterna	m³/h	430	460	480	550	480	550	750
Portata aria media interna	m³/h	300	310	320	350	320	350	400
Portata aria media esterna	m³/h	360	380	390	460	390	460	550
Portata aria minima interna	m³/h	240	260	270	300	270	300	300
Portata aria minima esterna	m³/h	320	330	340	400	340	400	400
Tipo di compressore		Rotary - DC Inverter						
Dati sonori								
Pressione sonora nominale (7)	dB(A)	39	39	41	43	41	43	46
Pressione sonora minima (7)	dB(A)	27	26	27	29	27	29	30
Dati gas refrigerante								
Refrigerante		R290	R32	R32	R32	R32	R32	R32
Carica refrigerante	Kg	0,14	0,50	0,50	0,50	0,50	0,50	0,50
Dimensioni e pesi prodotto								
Larghezza	mm	810	1010	1010	1010	1010	1010	1010
Altezza	mm	549	549	549	549	549	549	549
Profondità	mm	165	165	165	165	165	165	165
Peso a vuoto	kg	38,0	41,0	41,0	41,0	41,0	41,0	202
Diametro fori parete	mm	162	162	162	202	162	202	293
Interasse fori a parete	mm	293	293	293	293	293	293	41,0

(1) Temperatura aria esterna 35 °C, umidità relativa 41%. Temperatura ambiente 27 °C; umidità relativa 47%. Prestazioni secondo EN 14511.
(2) Classificazione energetica in base alla direttiva 626/2011 - Valida per detrazioni fiscali.
(3) Classificazione energetica secondo norma EN 14825:2022.
(4) Temperatura aria esterna 7 °C; umidità relativa 87%. Temperatura ambiente 20 °C, umidità relativa 59% (max). Prestazioni secondo EN 14511.
(5) Efficienza secondo UNI EN 13141-7. Temperatura interna 20 °C - Umidità interna 28% - Temperatura esterna 7 °C - Umidità esterna 72%.
(6) 3 velocità manuali più velocità automatica più Boost.
(7) Pressione sonora lato interno in camera semi anecoica alla distanza di 2 m.

Limiti di funzionamento:
Temp.min. in raffreddamento T. ambiente 18 °C / T. esterna -5 °C
Temp.max. in raffreddamento T. ambiente 32 °C / T. esterna 43 °C
Temp.min. in riscaldamento T. ambiente 5 °C / T. esterna -15 °C (- 25 °C per versioni ELEC)
Temp.max. in riscaldamento T. ambiente 25 °C / T. esterna 18 °C